TETRALITE®- polyester simple peau

Fiche Technique *Technical Sheet*

Profil *Profile* H 8 125 25

tolplex

La lumière naturellement...

Dessin du profil

Profile drawing

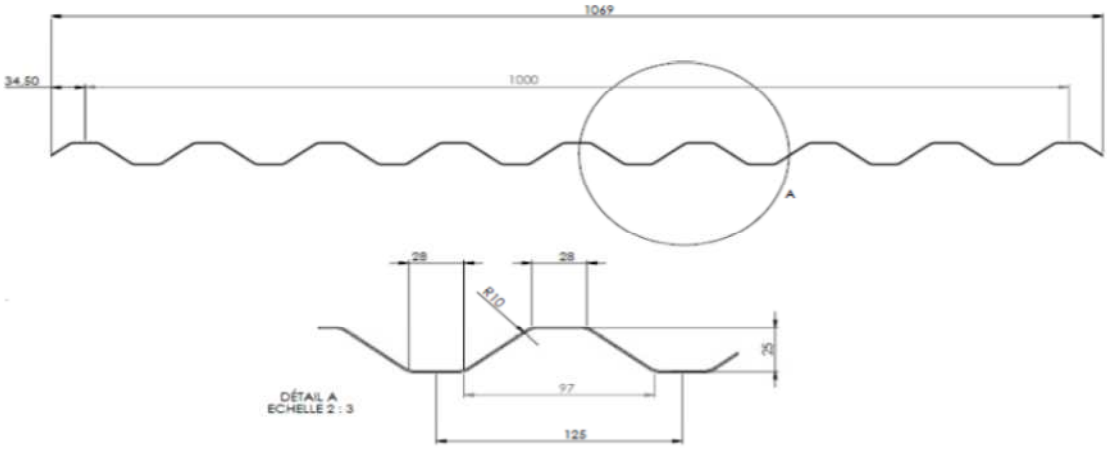

Plan D 61 070

Information Matière *Material Information*

Module d'élasticité Modulus of elasticity (daN/cm²) :	**78 000**
Coéf. de dilatation Linear expansion (m/m.°C) :	**2,8 . E-5**
Plage de température Service Temperature :	**-30 à to +120°C**
Réaction au feu Fire Performance (Euroclass):	**E non gouttant**
Conductivité thermique Thermal conductivity (W/m.°C) :	**0,16**
Norme de fabrication Manufactured in compliance with norm :	**EN 1013 CE ver 2013**

Information Plaque *Sheet Information*

Tenue à la grêle Resistance to hail (m/sec) : **75 m/s**

Test 1200 joules : Veuillez nous consulter Please consult us

Poids Weight (Kgs/ml) :

EP 09	EP 12	EP 16
1,597	**2,077**	**2,715**

Inertie du profil Profile inertia (cm4) :

EP 09	EP 12	EP 16
8,8996	**13,2086**	**17,6330**

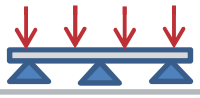

Portées et charges sur 3 appuis et plus *Load/Span data for 3 or more supports*

Epaisseur Thickness	Flèche Deflection		daN/m² 40	60	80	100	120	140	160	180	200
EP 09/10	1/50 mm	**Portée retenue1**	**1 500**	**1 500**	**1 404**	**1 303**	**1 226**	**1 165**	**1 114**	**1 071**	**1 034**
		Portée calculée2	*1 768*	*1 545*	*1 404*	*1 303*	*1 226*	*1 165*	*1 114*	*1 071*	*1 034*
	1/100 mm	**Portée retenue**	**1 404**	**1 226**	**1 114**	**1 034**	**973**	**924**	**884**	**850**	**821**
		Portée calculée	*1 404*	*1 226*	*1 114*	*1 034*	*973*	*924*	*884*	*850*	*821*
EP 12/10	1/50 mm	**Portée retenue**	**1 500**	**1 500**	**1 500**	**1 486**	**1 399**	**1 329**	**1 271**	**1 222**	**1 180**
		Portée calculée	*2 017*	*1 762*	*1 601*	*1 486*	*1 399*	*1 329*	*1 271*	*1 222*	*1 180*
	1/100 mm	**Portée retenue**	**1 500**	**1 399**	**1 271**	**1 180**	**1 110**	**1 054**	**1 009**	**970**	**936**
		Portée calculée	*1 601*	*1 399*	*1 271*	*1 180*	*1 110*	*1 054*	*1 009*	*970*	*936*
EP 16/10	1/50 mm	**Portée retenue**	**1 500**	**1 500**	**1 500**	**1 500**	**1 500**	**1 463**	**1 399**	**1 345**	**1 299**
		Portée calculée	*2 221*	*1 940*	*1 763*	*1 637*	*1 540*	*1 463*	*1 399*	*1 345*	*1 299*
	1/100 mm	**Portée retenue**	**1 500**	**1 500**	**1 399**	**1 299**	**1 222**	**1 161**	**1 068**	**1 068**	**1 031**
		Portée calculée	*1 763*	*1 540*	*1 399*	*1 299*	*1 222*	*1 161*	*1 068*	*1 068*	*1 031*

La charge ascendante maximum admissible est limitée à nx36mKg/m². n étant le nombre de fixations par mètre linéaire d'appui.

For depression the maximum allowed load is limited to nx36mKg/m². n being the number of fixations per supported linear meter.

1 Allowed span

2 Calculated span

Valeurs données à titre indicatif. Veuillez adapter les informations contenues dans cette fiche technique aux normes locales en vigueur. Notre Service Technique se tient à votre disposition pour tout renseignement. Values are given for information only. Please adapt the information contained in this technical sheet to local norms in force. Our Technical Department remain at your disposal for any information.

Document non contractuel - Les descriptions et caractéristiques des produits ne sont données qu'à titre indicatif. Celles-ci pouvant être modifiées sans préavis - 8/2013

TETRALITE®- polyester simple peau

Fiche Technique *Technical Sheet*

Profil *Profile* H 8 125 25

La lumière naturellement...

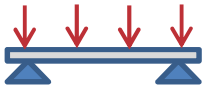

Portées et charges sur 2 appuis *Load/Span data for 2 supports*

Epaisseur Thickness	Flèche Deflection		daN/m² 40	60	80	100	120	140	160	180	200
EP 09/10	1/50 mm	**Portée retenue1**	1 500	1 372	1 246	1 157	1 089	1 034	989	951	918
		Portée calculée2	1 570	1 372	1 246	1 157	1 089	1 034	989	951	918
	1/100 mm	**Portée retenue**	1 246	1 089	989	918	864	821	785	755	729
		Portée calculée	1 246	1 089	989	918	864	821	785	755	729
EP 12/10	1/50 mm	**Portée retenue**	1 500	1 500	1 422	1 320	1 242	1 180	1 128	1 085	1 047
		Portée calculée	1 791	1 565	1 422	1 320	1 242	1 180	1 128	1 085	1 047
	1/100 mm	**Portée retenue**	1 422	1 242	1 128	1 047	986	936	896	861	831
		Portée calculée	1 422	1 242	1 128	1 047	986	936	896	861	831
EP 16/10	1/50 mm	**Portée retenue**	1 500	1 500	1 500	1 453	1 367	1 299	1 242	1 195	1 153
		Portée calculée	1 972	1 723	1 565	1 453	1 367	1 299	1 242	1 195	1 153
	1/100 mm	**Portée retenue**	1 500	1 367	1 242	1 153	1 085	1 031	986	948	915
		Portée calculée	1 565	1 367	1 242	1 153	1 085	1 031	986	948	915

La charge ascendante maximum admissible est limitée à nx36mKg/m². n étant le nombre de fixations par mètre linéaire d'appui.

For depression the maximum allowed load is limited to nx36mKg/m². n being the number of fixations per supported linear meter.

1 Allowed span

2 Calculated span

Portées retenues selon conditions de calcul suivant Annexe L (normative) DTU 40-35 (NF P34 205-1).
Autres pays que France, vérifier les charges admissibles en tenant compte des portées calculées données et des normes et règlementations en vigueur dans le pays d'implantation du bâtiment.
Allowed spans according to means of calculating following Annex L (normative) DTU 40-35 (NF P34 205-1).
For other countries than France, check the allowed loads taking into account the calculated spans so as the norms and regulations in force in the country where the construction is located.

Document non contractuel - Les descriptions et caractéristiques des produits ne sont données qu'à titre indicatif. Celles-ci pouvant être modifiées sans préavis - 8/2013

Valeurs données à titre indicatif. Veuillez adapter les informations contenues dans cette fiche technique aux normes locales en vigueur. Notre Service Technique se tient à votre disposition pour tout renseignement. Values are given for information only. Please adapt the information contained in this technical sheet to local norms in force. Our Technical Department remain at your disposal for any information.

TETRALITE®- polyester simple peau

Fiche Technique *Technical Sheet*

Profil *Profile* H 5 207 35 T

tolplex

La lumière naturellement...

Dessin du profil

Profile drawing

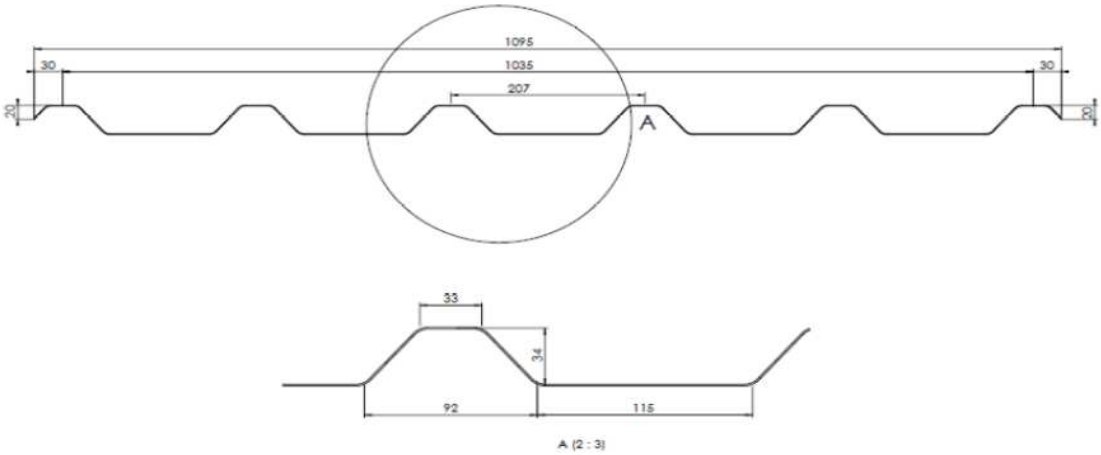

Plan D 12 235

Information Matière *Material Information*

Module d'élasticité Modulus of elasticity (daN/cm²) :	**78 000**
Coéf. de dilatation Linear expansion (m/m.°C) :	**2,8 . E-5**
Plage de température Service Temperature :	**-30 à to +120°C**
Réaction au feu Fire Performance (Euroclass):	**E non gouttant**
Conductivité thermique Thermal conductivity (W/m.°C) :	**0,16**
Norme de fabrication Manufactured in compliance with norm :	**EN 1013 CE ver 2013**

Information Plaque *Sheet Information*

Tenue à la grêle Resistance to hail (m/sec) : **75 m/s**

Test 1200 joules : Veuillez nous consulter Please consult us

Poids Weight (Kgs/ml) :

EP 09	EP 12	EP 16
1,664	**2,163**	**2,829**

Inertie du profil Profile inertia (cm4) :

EP 09	EP 12	EP 16
21,3074	**28,4194**	**37,9150**

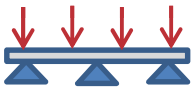

Portées et charges sur 3 appuis et plus *Load/Span data for 3 or more supports*

Epaisseur Thickness	Flèche Deflection		daN/m² 40	60	80	100	120	140	160	180	200
EP 09/10	1/50 mm	**Portée retenue1**	**1 500**	**1 500**	**1 500**	**1 500**	**1 500**	**1 500**	**1 473**	**1 417**	**1 368**
		Portée calculée2	*2 339*	*2 043*	*1 856*	*1 723*	*1 622*	*1 540*	*1 473*	*1 417*	*1 368*
	1/100 mm	**Portée retenue**	**1 500**	**1 500**	**1 473**	**1 368**	**1 287**	**1 223**	**1 169**	**1 124**	**1 086**
		Portée calculée	*1 856*	*1 622*	*1 473*	*1 368*	*1 287*	*1 223*	*1 169*	*1 124*	*1 086*
EP 12/10	1/50 mm	**Portée retenue**	**1 500**	**1 500**	**1 500**	**1 500**	**1 500**	**1 500**	**1 500**	**1 500**	**1 500**
		Portée calculée	*2 574*	*2 249*	*2 043*	*1 897*	*1 785*	*1 696*	*1 622*	*1 559*	*1 506*
	1/100 mm	**Portée retenue**	**1 500**	**1 500**	**1 500**	**1 500**	**1 417**	**1 346**	**1 287**	**1 238**	**1 195**
		Portée calculée	*2 043*	*1 785*	*1 622*	*1 506*	*1 417*	*1 346*	*1 287*	*1 238*	*1 195*
EP 16/10	1/50 mm	**Portée retenue**	**1 500**	**1 500**	**1 500**	**1 500**	**1 500**	**1 500**	**1 500**	**1 500**	**1 500**
		Portée calculée	*2 834*	*2 476*	*2 249*	*2 088*	*1 965*	*1 867*	*1 785*	*1 717*	*1 657*
	1/100 mm	**Portée retenue**	**1 500**	**1 500**	**1 500**	**1 500**	**1 500**	**1 482**	**1 362**	**1 362**	**1 315**
		Portée calculée	*2 249*	*1 965*	*1 785*	*1 657*	*1 560*	*1 482*	*1 362*	*1 362*	*1 315*

La charge ascendante maximum admissible est limitée à nx36mKg/m². n étant le nombre de fixations par mètre linéaire d'appui.

For depression the maximum allowed load is limited to nx36mKg/m². n being the number of fixations per supported linear meter.

1 Allowed span

2 Calculated span

Valeurs données à titre indicatif. Veuillez adapter les informations contenues dans cette fiche technique aux normes locales en vigueur. Notre Service Technique se tient à votre disposition pour tout renseignement. Values are given for information only. Please adapt the information contained in this technical sheet to local norms in force. Our Technical Department remain at your disposal for any information.

Document non contractuel - Les descriptions et caractéristiques des produits ne sont données qu'à titre indicatif. Celles-ci pouvant être modifiées sans préavis - 8/2013

TETRALITE®- polyester simple peau

Fiche Technique ***Technical Sheet***

Profil ***Profile*** H 5 207 35 T

La lumière naturellement...

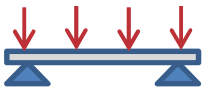

Portées et charges sur 2 appuis ***Load/Span data for 2 supports***

Epaisseur Thickness	Flèche Deflection		daN/m² 40	60	80	100	120	140	160	180	200
EP 09/10	1/50 mm	**Portée retenue1**	1 500	1 500	1 500	1 500	1 440	1 368	1 308	1 258	1 214
		Portée calculée2	2 077	1 814	1 648	1 530	1 440	1 368	1 308	1 258	1 214
	1/100 mm	**Portée retenue**	1 500	1 440	1 308	1 214	1 143	1 086	1 038	998	964
		Portée calculée	1 648	1 440	1 308	1 214	1 143	1 086	1 038	998	964
EP 12/10	1/50 mm	**Portée retenue**	1 500	1 500	1 500	1 500	1 500	1 500	1 440	1 385	1 337
		Portée calculée	2 286	1 997	1 814	1 684	1 585	1 506	1 440	1 385	1 337
	1/100 mm	**Portée retenue**	1 500	1 500	1 440	1 337	1 258	1 195	1 143	1 099	1 061
		Portée calculée	1 814	1 585	1 440	1 337	1 258	1 195	1 143	1 099	1 061
EP 16/10	1/50 mm	**Portée retenue**	1 500	1 500	1 500	1 500	1 500	1 500	1 500	1 500	1 472
		Portée calculée	2 516	2 198	1 997	1 854	1 745	1 657	1 585	1 524	1 472
	1/100 mm	**Portée retenue**	1 500	1 500	1 500	1 472	1 385	1 315	1 258	1 210	1 168
		Portée calculée	1 997	1 745	1 585	1 472	1 385	1 315	1 258	1 210	1 168

La charge ascendante maximum admissible est limitée à nx36mKg/m². n étant le nombre de fixations par mètre linéaire d'appui.

For depression the maximum allowed load is limited to nx36mKg/m². n being the number of fixations per supported linear meter.

1 Allowed span

2 Calculated span

Portées retenues selon conditions de calcul suivant Annexe L (normative) DTU 40-35 (NF P34 205-1).
Autres pays que France, vérifier les charges admissibles en tenant compte des portées calculées données et des normes et règlementations en vigueur dans le pays d'implantation du bâtiment.
Allowed spans according to means of calculating following Annex L (normative) DTU 40-35 (NF P34 205-1).
For other countries than France, check the allowed loads taking into account the calculated spans so as the norms and regulations in force in the country where the construction is located.

Document non contractuel - Les descriptions et caractéristiques des produits ne sont données qu'à titre indicatif. Celles-ci pouvant être modifiées sans préavis - 8/2013

Valeurs données à titre indicatif. Veuillez adapter les informations contenues dans cette fiche technique aux normes locales en vigueur. Notre Service Technique se tient à votre disposition pour tout renseignement. Values are given for information only. Please adapt the information contained in this technical sheet to local norms in force. Our Technical Department remain at your disposal for any information.

TETRALITE®- polyester simple peau

Fiche Technique *Technical Sheet*

Profil *Profile* NERVESCO 6 25 1085 B

tolplex

La lumière naturellement...

Dessin du profil

Profile drawing

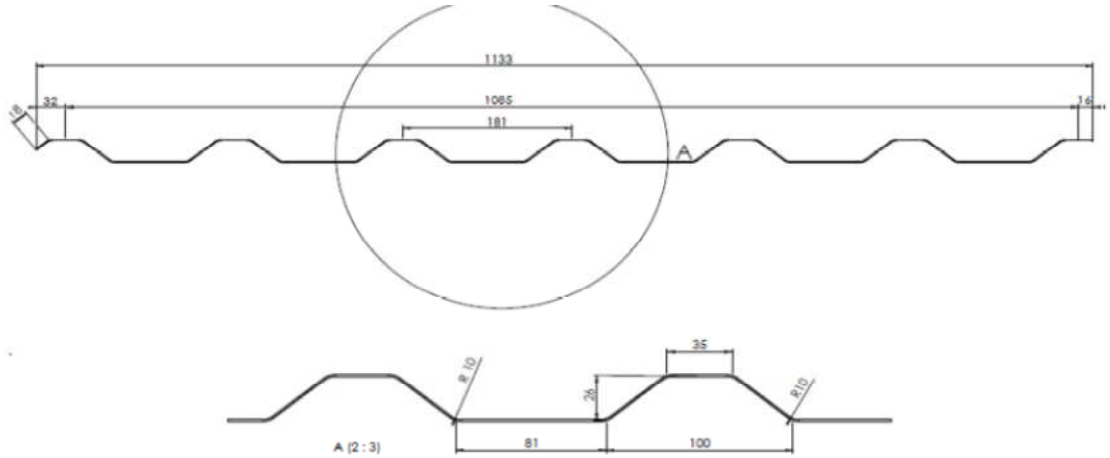

Plan D 12 334

Information Matière *Material Information*

Module d'élasticité Modulus of elasticity (daN/cm²) :	**78 000**
Coéf. de dilatation Linear expansion (m/m.°C) :	**2,8 . E-5**
Plage de température Service Temperature :	**-30 à to +120°C**
Réaction au feu Fire Performance (Euroclass):	**E non gouttant**
Conductivité thermique Thermal conductivity (W/m.°C) :	**0,16**
Norme de fabrication Manufactured in compliance with norm :	**EN 1013 CE ver 2013**

Information Plaque *Sheet Information*

Tenue à la grêle Resistance to hail (m/sec) : **75 m/s**

Test 1200 joules : Veuillez nous consulter Please consult us

Poids Weight (Kgs/ml) :

EP 09	EP 12	EP 16
1,648	**2,142**	**2,801**

Inertie du profil Profile inertia (cm4) :

EP 09	EP 12	EP 16
12,8906	**17,1965**	**22,9500**

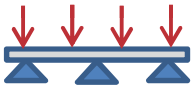

Portées et charges sur 3 appuis et plus *Load/Span data for 3 or more supports*

Epaisseur Thickness	Flèche Deflection		daN/m² 40	60	80	100	120	140	160	180	200
EP 09/10	1/50 mm	**Portée retenue1**	**1 500**	**1 500**	**1 500**	**1 474**	**1 387**	**1 318**	**1 260**	**1 212**	**1 170**
		Portée calculée2	*2 001*	*1 748*	*1 588*	*1 474*	*1 387*	*1 318*	*1 260*	*1 212*	*1 170*
	1/100 mm	**Portée retenue**	**1 500**	**1 387**	**1 260**	**1 170**	**1 101**	**1 046**	**1 000**	**962**	**929**
		Portée calculée	*1 588*	*1 387*	*1 260*	*1 170*	*1 101*	*1 046*	*1 000*	*962*	*929*
EP 12/10	1/50 mm	**Portée retenue**	**1 500**	**1 500**	**1 500**	**1 500**	**1 500**	**1 451**	**1 388**	**1 334**	**1 288**
		Portée calculée	*2 203*	*1 924*	*1 748*	*1 623*	*1 527*	*1 451*	*1 388*	*1 334*	*1 288*
	1/100 mm	**Portée retenue**	**1 500**	**1 500**	**1 388**	**1 288**	**1 212**	**1 151**	**1 101**	**1 059**	**1 022**
		Portée calculée	*1 748*	*1 527*	*1 388*	*1 288*	*1 212*	*1 151*	*1 101*	*1 059*	*1 022*
EP 16/10	1/50 mm	**Portée retenue**	**1 500**	**1 500**	**1 500**	**1 500**	**1 500**	**1 500**	**1 500**	**1 469**	**1 418**
		Portée calculée	*2 425*	*2 118*	*1 925*	*1 787*	*1 681*	*1 597*	*1 528*	*1 469*	*1 418*
	1/100 mm	**Portée retenue**	**1 500**	**1 500**	**1 500**	**1 418**	**1 335**	**1 268**	**1 166**	**1 166**	**1 126**
		Portée calculée	*1 925*	*1 681*	*1 528*	*1 418*	*1 335*	*1 268*	*1 166*	*1 166*	*1 126*

La charge ascendante maximum admissible est limitée à nx36mKg/m². n étant le nombre de fixations par mètre linéaire d'appui.

For depression the maximum allowed load is limited to nx36mKg/m². n being the number of fixations per supported linear meter.

1 Allowed span

2 Calculated span

Valeurs données à titre indicatif. Veuillez adapter les informations contenues dans cette fiche technique aux normes locales en vigueur. Notre Service Technique se tient à votre disposition pour tout renseignement. Values are given for information only. Please adapt the information contained in this technical sheet to local norms in force. Our Technical Department remain at your disposal for any information.

Document non contractuel - Les descriptions et caractéristiques des produits ne sont données qu'à titre indicatif. Celles-ci pouvant être modifiées sans préavis - 8/2013

TETRALITE®- polyester simple peau

Fiche Technique ***Technical Sheet***

Profil ***Profile*** NERVESCO 6 25 1085 B

tolplex

La lumière naturellement...

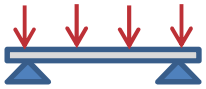

Portées et charges sur 2 appuis ***Load/Span data for 2 supports***

Epaisseur Thickness	Flèche Deflection		daN/m² 40	60	80	100	120	140	160	180	200
EP 09/10	1/50 mm	**Portée retenue1**	1 500	1 500	1 410	1 309	1 232	1 170	1 119	1 076	1 039
		Portée calculée2	1 777	1 552	1 410	1 309	1 232	1 170	1 119	1 076	1 039
	1/100 mm	**Portée retenue**	1 410	1 232	1 119	1 039	978	929	888	854	825
		Portée calculée	1 410	1 232	1 119	1 039	978	929	888	854	825
EP 12/10	1/50 mm	**Portée retenue**	1 500	1 500	1 500	1 441	1 356	1 288	1 232	1 185	1 144
		Portée calculée	1 956	1 708	1 552	1 441	1 356	1 288	1 232	1 185	1 144
	1/100 mm	**Portée retenue**	1 500	1 356	1 232	1 144	1 076	1 022	978	940	908
		Portée calculée	1 552	1 356	1 232	1 144	1 076	1 022	978	940	908
EP 16/10	1/50 mm	**Portée retenue**	1 500	1 500	1 500	1 500	1 493	1 418	1 356	1 304	1 259
		Portée calculée	2 153	1 881	1 709	1 586	1 493	1 418	1 356	1 304	1 259
	1/100 mm	**Portée retenue**	1 500	1 493	1 356	1 259	1 185	1 126	1 077	1 035	999
		Portée calculée	1 709	1 493	1 356	1 259	1 185	1 126	1 077	1 035	999

La charge ascendante maximum admissible est limitée à nx36mKg/m². n étant le nombre de fixations par mètre linéaire d'appui.

For depression the maximum allowed load is limited to nx36mKg/m². n being the number of fixations per supported linear meter.

1 Allowed span

2 Calculated span

Portées retenues selon conditions de calcul suivant Annexe L (normative) DTU 40-35 (NF P34 205-1).
Autres pays que France, vérifier les charges admissibles en tenant compte des portées calculées données et des normes et règlementations en vigueur dans le pays d'implantation du bâtiment.
Allowed spans according to means of calculating following Annex L (normative) DTU 40-35 (NF P34 205-1).
For other countries than France, check the allowed loads taking into account the calculated spans so as the norms and regulations in force in the country where the construction is located.

Document non contractuel - Les descriptions et caractéristiques des produits ne sont données qu'à titre indicatif. Celles-ci pouvant être modifiées sans préavis - 8/2013

Valeurs données à titre indicatif. Veuillez adapter les informations contenues dans cette fiche technique aux normes locales en vigueur. Notre Service Technique se tient à votre disposition pour tout renseignement. Values are given for information only. Please adapt the information contained in this technical sheet to local norms in force. Our Technical Department remain at your disposal for any information.